Dynapac DRP20

Plaques vibrantes

Caractéristiques techniques

Poids

Poids en ordre de marche	205 kg
Poids à vide	202 kg

Translation

Rampe franchissable	32 %
Vitesse de travail max	27 m/min

Caractéristiques de compactage

Fréquence de vibration	80 Hz
Force centrifuge	35 kN
Amplitude	1,3 mm

Moteur

Marque/Modèle	Honda GX 160
Norme d'émissions	CARB Phase III
Type	Essence -A refroidissement par air
Nombre de cylindrées	1
Consommation moyenne /h	1,1 l
Capacité réservoir carburant	3,60 l
Puissance	3,6 kW @ 3600 tr/mn

Système d'entraînement

Translation	Mécanique

Trouvez votre revendeur local sur notre site www.dynapac.fr

Caractéristiques modifiables sans préavis. Document non contractuel. Les matériels figurant en illustration peuvent comporter des options.
Les informations ci-dessus sont données à titre indicatif et sans garantie d'aucune sorte.

Dynapac DRP20

Plaques vibrantes

Caractéristiques techniques

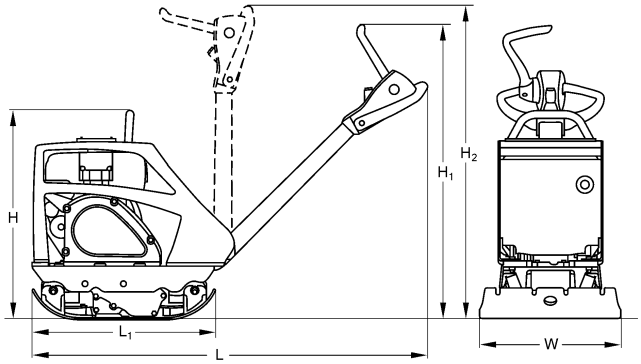

Dimensions

H. Hauteur	647 mm
H1. Hauteur avec timon baissé	820 mm
H2. Hauteur	1220 mm
L. Longueur hors-tout	1510 mm
L1. Longueur	762 mm
W. Largeur de la semelle	600 mm

Équipement standard

- Semelle très résistante
- Un seul levier de commande
- Timon avec faibles vibrations et réglable en hauteur
- Timon verrouillable en mode "Travail" et en mode "Transport"
- Commandes de translation et de vibration intégrées au timon
- Sécurité huile moteur
- Conduite en marche arrière en toute sécurité
- Capot de protection intégrale
- Carter de protection courroie
- Lanceur
- compteur d'heures

Equipement optionnel

- Capot de protection robuste (+10 kg)
- Roues de transport (+5 kg)
- Tapis vulkollan
- Kit entretien

Trouvez votre revendeur local sur notre site www.dynapac.fr

Caractéristiques modifiables sans préavis. Document non contractuel. Les matériels figurant en illustration peuvent comporter des options.
Les informations ci-dessus sont données à titre indicatif et sans garantie d'aucune sorte.

dynapac_drp20_fr-20190128.101119.pdf 2019-01-28 10:11